ТАНИЛЦУУЛГА

ТОВЧ ТАНИЛЦУУЛГА

Итали зайрмаг XXK нь 30-аад ажилчидтайгаар үйл ажиллагаагаа явуулж эхлээд 8 жилийн нүүр үзэж байна.

100 гаруй жилийн түүхтэй Италын алдарт зайрмаг GELATO нь дэлхийн хамгийн сайн зайрмагуудын адилаар олон төрлийн байгалийн цэвэр жимснүүд болон шоколад, самар, хушга, ирис, үзэм, дарс зэргийг хуурай сүү, элсэн чихэр, өтгөрүүлэгчтэй хольж тусгай машинд оруулсны дараа зориулалтын өндөр хүчин чадалтай хөргөгчөөр хөлдөөж гаргадаг.
Манай үйлдвэр нь түүхий эд тоног төхөөрөмжөө 100% Итали, Германаас оруулан ирж эрүүл ахуй мэргэжлийн өндөр шаардлага хангасан 20 орчим төрлийн өөр өөрийн өвөрмөц амт өнгө бүхий зөөлөн зайрмагийг 2 төрлийн савалгаатайгаар өдөр бүр шинээр үйлдвэрлэн хэрэглэгч та бүхэндээ өргөн барьж байна.

Бид байгуллага, хувь хүмүүстэй харилцан ашигтай, хамтран ажилахад байнга бэлэн байх болно.

АЖИЛЧДЫН ТАНИЛЦУУЛГА

Захирал:
Т.МӨНХЗУЛ

Ерөнхий менежер:
С.ЭНХБАЯР

Менежер:
Д.НОМИН-ЭРДЭНЭ

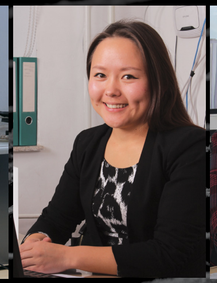

Нягтлан бодогч:
Ч.ЛХАМ-ОДСЭРЖИМ

Үйлдвэрийн дарга:
Б.НАРАН-ЭРДЭНЭ

Захиалгын менежер:
А.АРИУНТУЯА

БҮТЭЭГДЭХҮҮНИЙ ТАНИЛЦУУЛГА

ДЖЕЛАТО - Хүн бүрийн дуртай амттан
Хүн бүхэн өөрийн гэсэн амт мэдрэх мэдрэмжтэй байдаг хэдий ч хэдэн зуун жил, хэдэн мянган улиралийг даван туулж өөрийн өвөрмөц өнгө амтыг үлдээж, сая сая хүмүүсийн сэтгэлд хоногшож чадсан амт бол Джелато билээ.

НАЙРЛАГА - Энергийн эх үүсвэр
Хүний эрүүл мэндэд маш их зохицох, эрүүл дессерт юм. Маш олон шалтгаанаар джелатог эрүүл бүтээгдэхүүн гэж тодорхойлж болно. Байгалийн цэвэр бүтээгдэхүүн болох байгалийн зэрлэг жимс, сүү, цэвэр ус ихээр агуулагддаг. Нэмэлт химийн ямар нэгэн бодис ордоггүй. Джелатогийн найрлаганаас хамаарч төрөл бүр хүний биед өөрийн гэсэн хэрэгтэй шим тэжээлийг өгч чаддаг.
АМТ - Джелато давтагдашгүй амтны дээд оргил
Джелатогийн төрөл бүр өөр өөрийн гэсэн өвөрмөц амтыг амтлуулах тедийгүй, нэг амт дахин давтагдана гэж байдаггүй. Джелато өөрийн амтлах гэсэн амтыг гаргахын тулд ямар ч найрлагаар хийх боломжтой ба Джелатогийн төрөл амт тооны хязгаар гэж үгүй ээ.

ДЖЕЛАТО

ГҮЗЭЭЛЗГЭНЭ
Дээд зэргийн чанартай цэвэр сүү, байгалийн гаралтай түүхий эдүүд, Гүзээлзгэнэ жимс орсон.

КИВИ
Дээд зэргийн чанартай цэвэр сүү, байгалийн гаралтай түүхий эдүүд, Киви жимс орсон.

ЛИМОН
Дээд зэргийн чанартай цэвэр сүү, байгалийн гаралтай түүхий эдүүд, Лимон жимс орсон.

АЗУРА
Дээд зэргийн чанартай цэвэр сүү, байгалийн гаралтай түүхий эдүүд орсон.

ХАД
Дээд зэргийн чанартай цэвэр сүү, байгалийн гаралтай түүхий эдүүд, Хад жимс орсон.

ДЖЕЛАТО

ШОКОЛАДНЫ ҮЙРМЭГ

Дээд зэргийн чанартай цэвэр сүү, байгалийн гаралтай түүхий эдүүд, Гүзээлзгэнэ жимс орсон.

ЧАЦАРГАНА

Дээд зэргийн чанартай цэвэр сүү, байгалийн гаралтай түүхий эдүүд, Киви жимс орсон.

ВАНИЛ

Дээд зэргийн чанартай цэвэр сүү, байгалийн гаралтай түүхий эдүүд, Лимон жимс орсон.

ИРИС

Дээд зэргийн чанартай цэвэр сүү, байгалийн гаралтай түүхий эдүүд орсон.

МАНГО

Дээд зэргийн чанартай цэвэр сүү, байгалийн гаралтай түүхий эдүүд, Хад жимс орсон.

ЦӨЦГИЙ

Дээд зэргийн чанартай цэвэр сүү, байгалийн гаралтай түүхий эдүүд, Лимон жимс орсон.

БӨӨРӨЛЗГӨНӨ

Дээд зэргийн чанартай цэвэр сүү, байгалийн гаралтай түүхий эдүүд, Киви жимс орсон.

ШОКОЛАД

Дээд зэргийн чанартай цэвэр сүү, байгалийн гаралтай түүхий эдүүд, Гүзээлзгэнэ жимс орсон.

ИОГУРТ

Дээд зэргийн чанартай цэвэр сүү, байгалийн гаралтай түүхий эдүүд орсон.

НЭРС

Дээд зэргийн чанартай цэвэр сүү, байгалийн гаралтай түүхий эдүүд, Хад жимс орсон.

БҮТЭЭГДЭХҮҮНИЙ ТАНИЛЦУУЛГА

Итали зайрмаг XXK нь 30-аад ажилчидтайгаар үйл ажиллагаагаа явуулж эхлээд 8 жилийн нүүр үзэж байна.

100 гаруй жилийн түүхтэй Италын алдарт зайрмаг GELATO нь дэлхийн хамгийн сайн зайрмагуудын адилаар олон төрлийн байгалийн цэвэр жимснүүд болон шоколад, самар, хушга, ирис, үзэм, дарс зэргийг хуурай сүү, элсэн чихэр, өтгөрүүлэгчтэй хольж тусгай машинд оруулсны дараа зориулалтын өндөр хүчин чадалтай хөргөгчөөр хөлдөөж гаргадаг.

ЗАЙРМАГНЫ АЯГА

ICE CONE
/ Жижиг торх/

DRIPPY CONE
/ Том торх/

FLOWER CONE
/ Цэцгэн торх/

DISH CONE
/ Тавган торх/

PAPER CUP
/ Цаасан аяга/

БҮТЭЭГДЭХҮҮНИЙ ТАНИЛЦУУЛГА

ХӨРГӨГЧ

Итали зайрмаг XXK нь 30-аад ажилчидтайгаар үйл ажиллагаагаа явуулж эхлээд 8 жилийн нүүр үзэж байна.

100 гаруй жилийн түүхтэй Италын алдарт зайрмаг GELATO нь дэлхийн хамгийн сайн зайрмагуудын адилаар олон төрлийн байгалийн цэвэр жимснүүд болон шоколад, самар, хушга, ирис, үзэм, дарс зэргийг хуурай сүү, элсэн чихэр, өтгөрүүлэгчтэй хольж тусгай машинд оруулсны дараа зориулалтын өндөр хүчин чадалтай хөргөгчөөр хөлдөөж гаргадаг.

	Нэр	Загвар	Жин	Хөлдөөх хэм	Ажиллах хүчдэл	Багтаамж
No	Smart (том)	DSC7-1200	200kg	16-32c°	220V	32kg

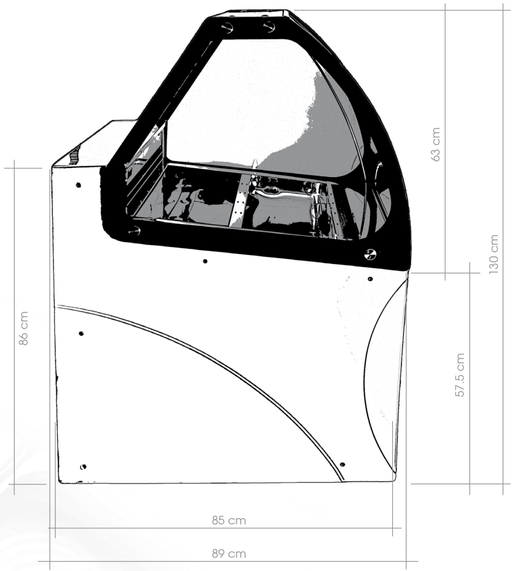

	Нэр	Загвар	Жин	Хөлдөөх хэм	Ажиллах хүчдэл	Багтаамж
No	Enegry10	E15014096	135kg	18c°	220V	30kg

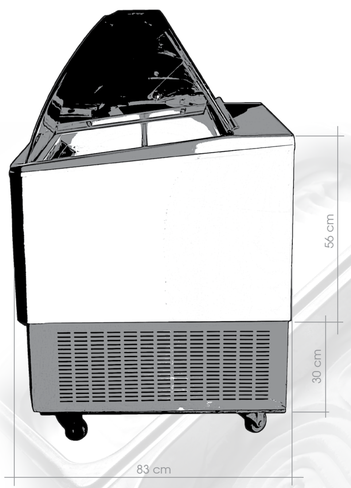

	Нэр	Загвар	Жин	Хөлдөөх хэм	Ажиллах хүчдэл	Багтаамж
No	Smart10	E13013009	125kg	16-18c°	220V	30kg

	Нэр	Загвар	Жин	Хөлдөөх хэм	Ажиллах хүчдэл	Багтаамж
No	Hiron	SD-325K	65kg	25c°	220V	87kg

	Нэр	Загвар	Жин	Хөлдөөх хэм	Ажиллах хүчдэл	Багтаамж
No	Hiron	BD/BC-341	55kg	25c°	220V	97kg

gelato
Органик жимс
Олон төрлийн амт

gelato
Органик жимс
Олон төрлийн амт

gelato
Органик жимс
Олон төрлийн амт

gelato
Органик жимс
Олон төрлийн амт

Монгол улс, Улаанбаатар хот, Хасбаатарын гудамж
Баянгол дүүрэг, 11-р хороо, Тариат Трейд, 1 давхар
Утас: (976) 9622-2552, (976) 9644-2552
info@gelato.mn
www.gelato.mn